VÝVOJNICE

číslo výrobku

370-010

plastimat

NÁVOD K POUŽITÍ

Vývojnice má účelný design a je vyrobena z kvalitního polymerního materiálu.Materiál cívek je transparentní a umožňuje tak vyvolávání negativních i inverzních filmů.

Vývojnice je řešena tak,že umožňuje vyvolávání všech běžných filmů v kombinacích:

1 kinofilm šířky 35 mm délky max.36 obrázků 24x36 mm
2 kinofilmy ve dvou cívkách nad sebou
1 svitkový film 127 (šířka 40 mm)
1 svitkový film 120 nebo 220 (šířka 60 mm)

1/ Rozebrání vývojnice:

Odšroubujte uzávěr (obr.1) a osovým tahem sejměte víčko. Z nádoby vyjměte trubku s cívkami. Pružnou svorku, která cívky (cívku) zajišťuje proti samovolnému posunu během vyvolávání, uchopte palcem a ukazováčkem za obě křídla, stiskem mírně rozevřete a sejměte ve směru osy s trubky. Pak sejměte s trubky i cívky.

2/ Nastavení cívky na zvolenou šířku filmu:

Cívka je v základní poloze nastavena na šířku 35 mm. Čela cívky pootočte proti sobě (při pohledu ve směru osy cívky bližší čelo ve směru hodinových ručiček) až překonáte odpor zarážky zámku a můžete provést osový posuv čel cívky. Obvodové drážky na trubkové spojovací části cívky jsou rozmístěny tak, že umožní nastavení na požadovaný rozměr filmu (obr.2). Ve zvolené drážce pootočte čely cívky v opačném smyslu tak, až opět překonáte zarážku zámku. Tím je nastavena cívka na správný rozměr filmu.
Pro usnadnění složení cívky i ve tmě je jedno čelo na vnějším obvodu spojovací trubkové části označeno podélným výstupkem, druhé čelo drážkou v jedné osové drážce trubkové části. Správné orientace čel je dosaženo, kryje-li se výstupek s drážkou.V jiné poloze nelze cívku složit.

3/ Úprava filmu před navinutím do cívky :

Budete-li vyvolávat kinofilm, odstřihněte zaváděcí jazyk tak, aby nedošlo k poškození perforace a rohy zaoblete (srazte) podle obr.3. Úprava se provede nejsnadněji na světle, zaváděcí jazyk je přitom vysunut z kazety.

Kinofilmy, které jsou ve fotografickém přístroji převíjeny proti smyslu svinutí v kazetě, doporučujeme svinout zpět do kazety několik hodin před vyvíjením. Tím se obnoví jejich přirozená stáčivost, která usnadňuje navinutí filmu do cívky vývojnice.

U svitkového filmu odviňte ochranný papír a roličku filmu od papíru odtrhněte. I v tomto případě doporučujeme na začátku filmu zaoblit (srazit)rohy . Úpravu provádějte potmě.

4/ Navinutí filmu do cívky :

Film doporučujeme navíjet do suché cívky.Při navíjení do mokré cívky je nebezpečí porušení navlhlé vrstvy emulze na okraji filmu.

Cívku uchopte do jedné ruky tak, aby začátky spirálové drážky v obou čelech ležely proti sobě.Jsou vyznačeny plochými, proti sobě vybíhajícími výstupky, které slouží k navádění filmu do drážek.Druhou rukou vsuňte film pod tyto naváděcí výstupky a posuňte jej do cívky v délce 20 až 30 cm. Smysl přirozeného stáčení roličky filmu musí přitom odpovídat smyslu stáčení spirálové drážky cívky.Potom uchopte cívku do obou rukou tak,že čela držíte v dlaních a palce jsou umístěny na pružných segmentech těsně u přerušení stěny spirálové drážky na obvodu čel cívky (obr.4). Změnu držení cívky provedete nejlépe tak, že uchopíte popsaným způsobem nejprve jedno čelo a přitisknutím pružného segmentu palcem zamezíte zpětnému vyklouznutí filmu.Současně druhá ruka, kterou jste zasunuli film,přidržuje film i cívku. Potom uchopte i druhé čelo.Čely cívky pootáčejte střídavě proti sobě a současně tiskněte a uvolňujte pružné segmenty palci tak,aby film byl za stisknuté okraje unášen v drážkách ve

směru navíjení. Při navíjení filmu nepřichází funkční plocha filmu do styku s rukou. Před prvním použitím doporučujeme osvojit si uvedený pracovní postup při světle se starým filmem nebo pruhem papíru shodné šíře.

5/ Umístění cívky ve vývojnici :

Cívku (cívky) s navinutým filmem navlečte na trubku, zajistěte pružnou svorkou a založte do nádoby vývojnice osazenou stranou trubky dolů. Svorku navlékejte a stahujte vždy jen ve směru osy trubky. Nádobu uzavřete šroubovacím uzávěrem a uzávěr řádně dotáhněte. Po našroubování uzávěru je možno další operace provádět při světle.

6/ Naplnění vývojnice roztokem, vyvolávání a vyprázdnění :

Pro každou šířku filmu je na dnu nádoby vývojnice uvedeno množství roztoku nutné k dokonalému vyvolání filmu. Roztok nalejte do nálevky uzávěru vývojnice a uzavřete víčkem. Vývojnici přidržte konci prstů obou rukou za okraj uzávěru a pružné víčko promáčkněte uprostřed oběma palci směrem dovnitř. Tím vytlačíte část vzduchu uzavřeného ve vývojnici a zlepšíte podmínky těsnosti.
Vyvolávání se provádí podle návodu výrobce filmu při stanovené teplotě roztoků a po stanovenou dobu. Pro zamezení místního vyčerpání roztoků je vývojnice řešena tak, že během vyvolávání umožňuje cirkulaci roztoku překlápěním. Pokud není v návodu výrobce filmu uvedeno jinak, doporučuje se následující rytmus překlápění: první minutu vyvolávání překlopit vývojnici každých 20 sekund, pak po dobu 3 minut každých 30 sekund, pak do konce vyvolávání každou minutu. Překlopením vývojnice se rozumí krátké převrácení a postavení zpět.
Po skončení vyvolávání sejměte víčko, vývojnici překlopte a roztok vytéká třemi kanálky, ústícími v nálevce uzávěru. Při slévání použitého roztoku do láhve použijte velké nálevky. V průběhu vyvolávání je možno sejmout víčko a provést kontrolu teploty roztoku teploměrem v nalévacím otvoru uzávěru.

7/ Vyvolávání inverzních filmů :

Inverzní film je třeba po prvním vyvolání osvitnout. Protože je cívka z transparentního materiálu, není nutné film před druhým osvitem sejmout.Cívku vyjmeme z vývojnice a uložíme do bílé misky s vodou.Během osvitu pohybujeme zdrojem světla kruhovitě nad cívkou a v polovině doby osvitu cívku jednou obrátíme. Celkovou dobu osvitu je nutno oproti době osvitu stanovené mimo cívku prodloužit.

8/ Vypírání filmu :

Po skončené fázi vyvolávací a ustalovací (po vylití roztoku) je třeba film dobře vyprat. Vypírání se provádí vodou. S výhodou lze použít hadice, kterou jedním koncem navlečete na vodovodní kohoutek a druhým koncem zasunete do nálevního otvoru uzávěru vývojnice. Tlakem vody je vývojnice důkladně vyplachována ode dna.Ke zkrácení doby vypírání je možno vývojnici v kratších intervalech několikrát vyprázdnit.Po skončeném vypírání doporučujeme přidat do vody smáčedlo, které zaručuje rovnoměrné a bezvadné oschnutí filmu.

9/ Vyjmutí filmu z cívky:

Po vyprání se film vyjme z cívky a rozvinutý se nechá oschnout. Aby se film při vyjímání neslepil, položte cívku nejlépe na vodorovnou pracovní plochu, spodní čelo přidržte, horní pootočte ve směru hodinových ručiček až překonáte odpor zarážky zámku. Čelo sejměte směrem nahoru. Film pak leží volně ve spirále. Uchopte vnější konec filmu a vytáhněte jej spirálovým pohybem směrem nahoru. Tím zamezíte vzájemnému styku jednotlivých závitů filmu.

10/ Ošetřování vývojnice :

Po použití je třeba všechny díly vývojnice dobře opláchnout a osušit při teplotě max. 60°C. Jednotlivé díly vývojnice jsou vyrobeny z materiálů s dobrou rázovou houževnatostí. Nehrozí proto nebezpečí jejich rozbití při náhodném pádu.
Budete-li se řídit uvedenými pokyny, budete jistě s naší vývojnicí spokojeni. Přejeme Vám mnoho úspěchů při práci v temné komoře.

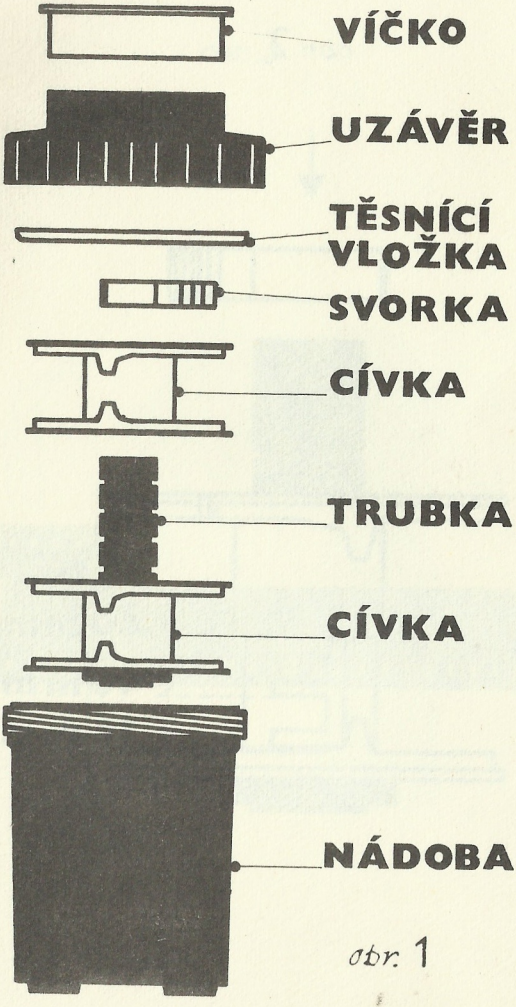
VÍČKO
UZÁVĚR
TĚSNÍCÍ VLOŽKA
SVORKA
CÍVKA
TRUBKA
CÍVKA
NÁDOBA

obr. 1

obr. 2

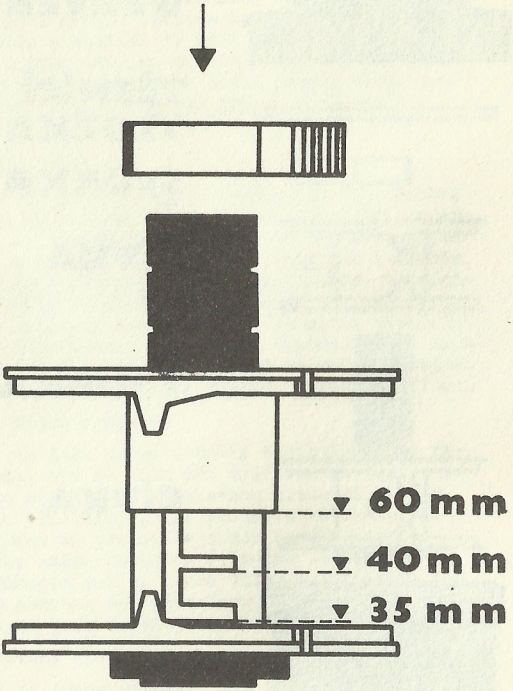

obr. 3

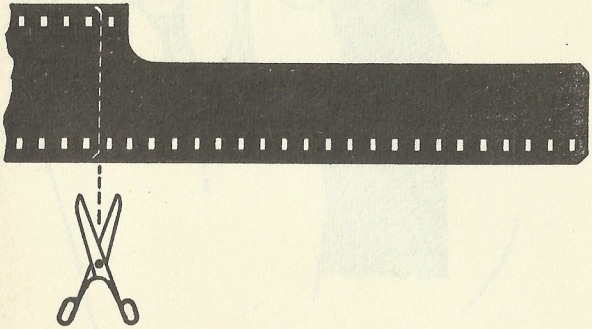

obr. 4

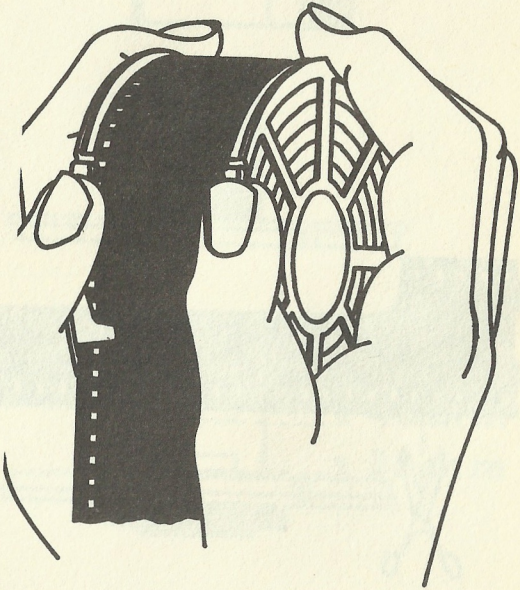

Vyrábí PLASTIMAT, n. p., LIBEREC, závod Havlíčkův Brod

PP-LI-79-502/R